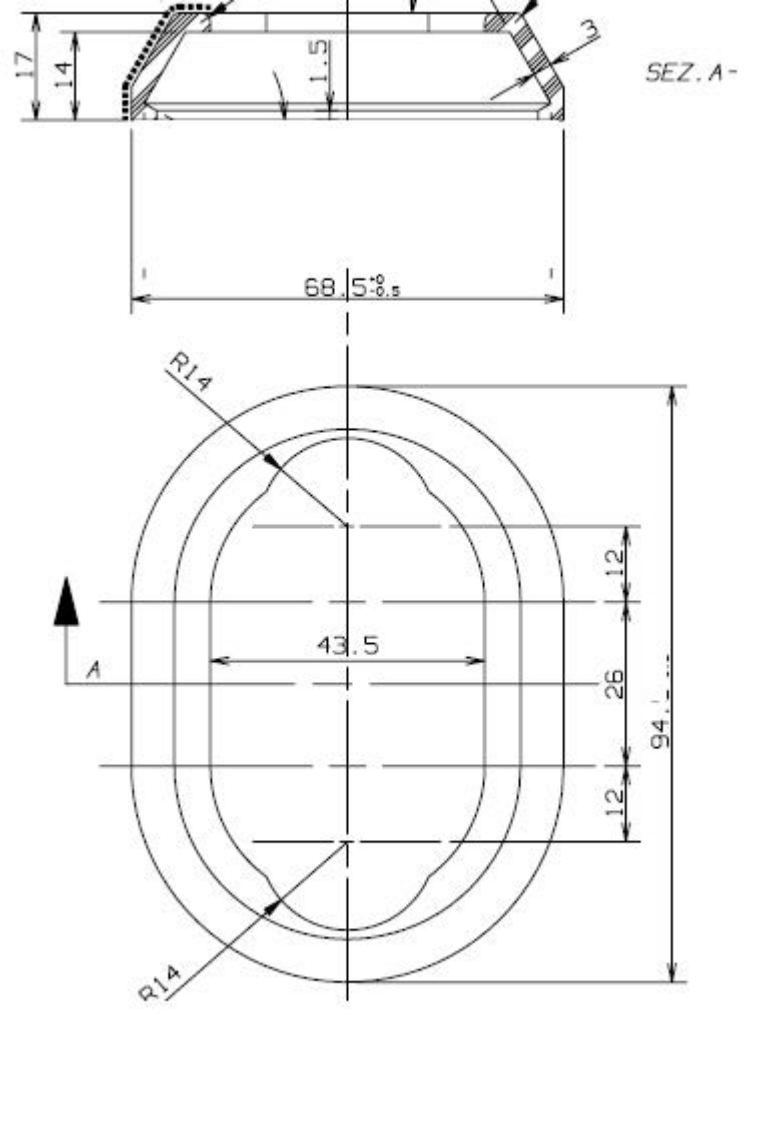
17
14
1.5
3
SEZ. A-
68.5 +0 -0.5
R14
12
43.5
A
26
12
R14